方形丝杆支座组件 ► 支撑侧 标准型

5日发货 | 来图定制 | 大批量订购

请按图示订货

❶~❷选择型式和参数按序号顺序进行订购。

型号（❶代码）	—	❷规格
OCEFH	—	6

未税价(元)

● 优惠价

数量	1~9	10~
价格	100%	另行报价

库存

CAD 2D 3D

代码	类型		材质	表面处理
			① ③	①
OCEFH	标准型	支撑侧	S50C	发黑
OCEFN				无电解镀镍

编号	零件名称	数量
①	轴承座本体	1
②	深沟球轴承 5级	1
③	C型挡圈	1

- 轴承已经封入适量锂皂基抗极压润滑脂。
- 轴承为双铁盖。
- 使用JIS 5级的深沟球轴承、最适用于高精度、高速旋转用途。

d=6~8

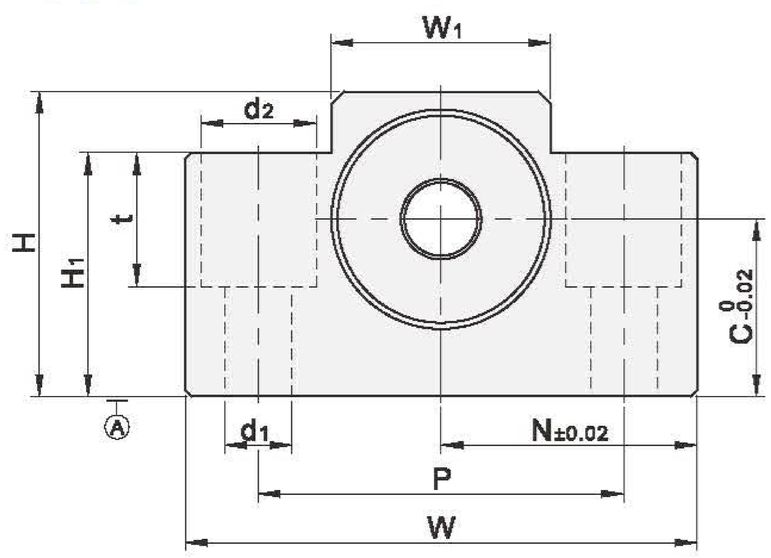

d=4~5
d=10~25

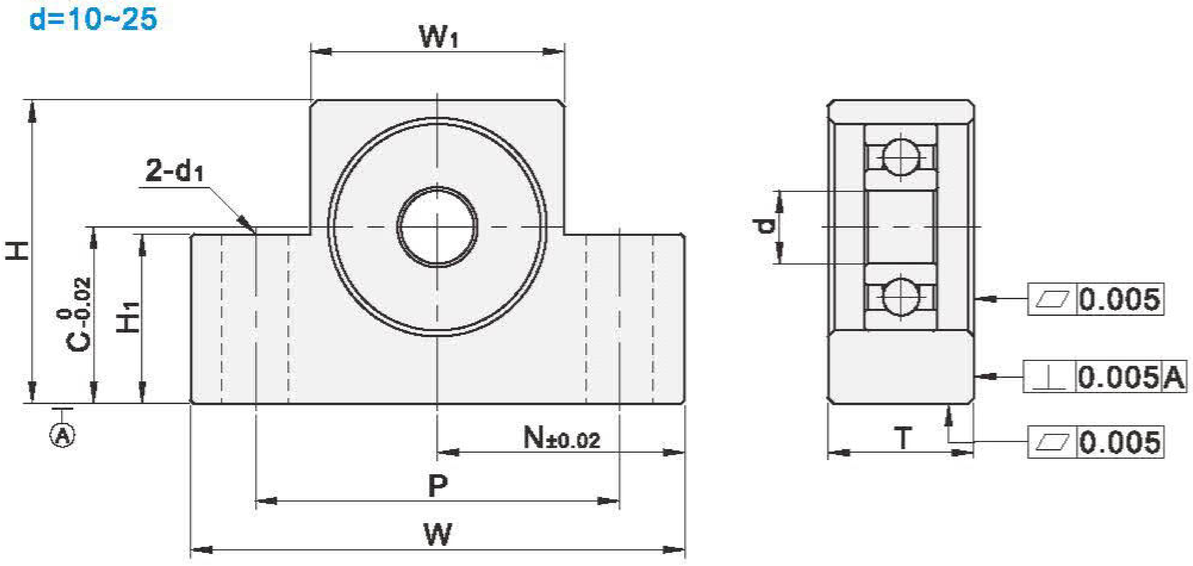

■ 建议轴端加工尺寸

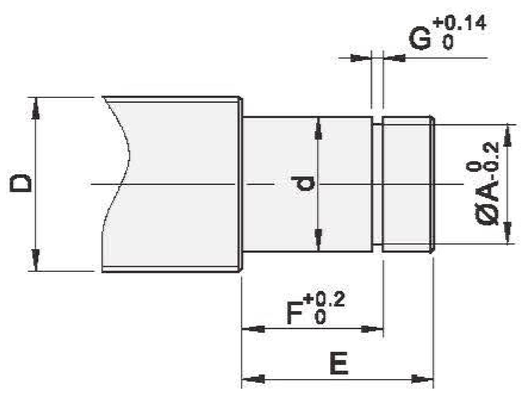

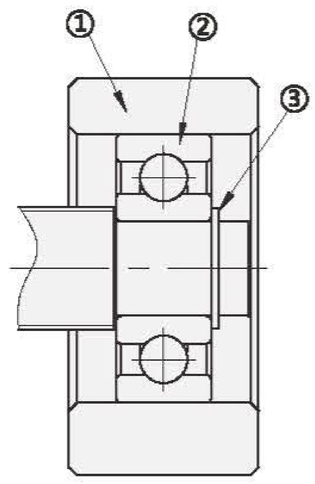

型号 ❶代码	型号 ❷规格	Ød	T	W	H	C	W1	H1	P	Ød1	Ød2	t	N	建议轴端加工尺寸 搭配丝杠轴径 ØD	轴端部外径 Ød	挡圈沟槽尺寸 ØA	E	F	G	使用C型挡圈
	4*	3	10	34	19	10	18	7	26	4.5	—	—	17	4	$3^{-0.002}_{-0.010}$	2.7	7	4.35	0.5	URHAO-3
	5*	4		36	21	11	20	8	28				18	5	$4^{-0.002}_{-0.010}$	3.7	8	5.35		URHAO-4
	6	6	12	42	25	13	18	20	30	5.5	9.5	11	21	8	$6^{-0.005}_{-0.012}$	5.7	9	6.8	0.8	URHAO-6
	8		14	52	32	17	25	26	38	6.6	11	12	26	10						
发黑	10	8	20	70	43	25	36	24	52	9	—	—	35	12/14/15	$8^{-0.005}_{-0.012}$	7.6	10	7.9	0.9	URHAO-8
OCEFH	12	10												14/15/16	$10^{-0.005}_{-0.012}$	9.6	11	9.15	1.15	URHAO-10
无电解镀镍	15	15		80	49	30	41	25	60				40	18/20	$15^{-0.005}_{-0.014}$	14.3	13	10.15		URHAO-15
OCEFN	15B				50					11										
	20	20	26	95	58		56	30	75				47.5	25/28/30	$20^{-0.005}_{-0.014}$	19	19	15.35	1.35	URHAO-20
	20B																			
	25	25	30	105	68	35	66	25	85				52.5	32/36	$25^{-0.005}_{-0.014}$	23.9	20	16.35		URHAO-25

带 * 规格无镀镍产品。